8 QUADROS DE 12 STRINGS DE 625 Wp

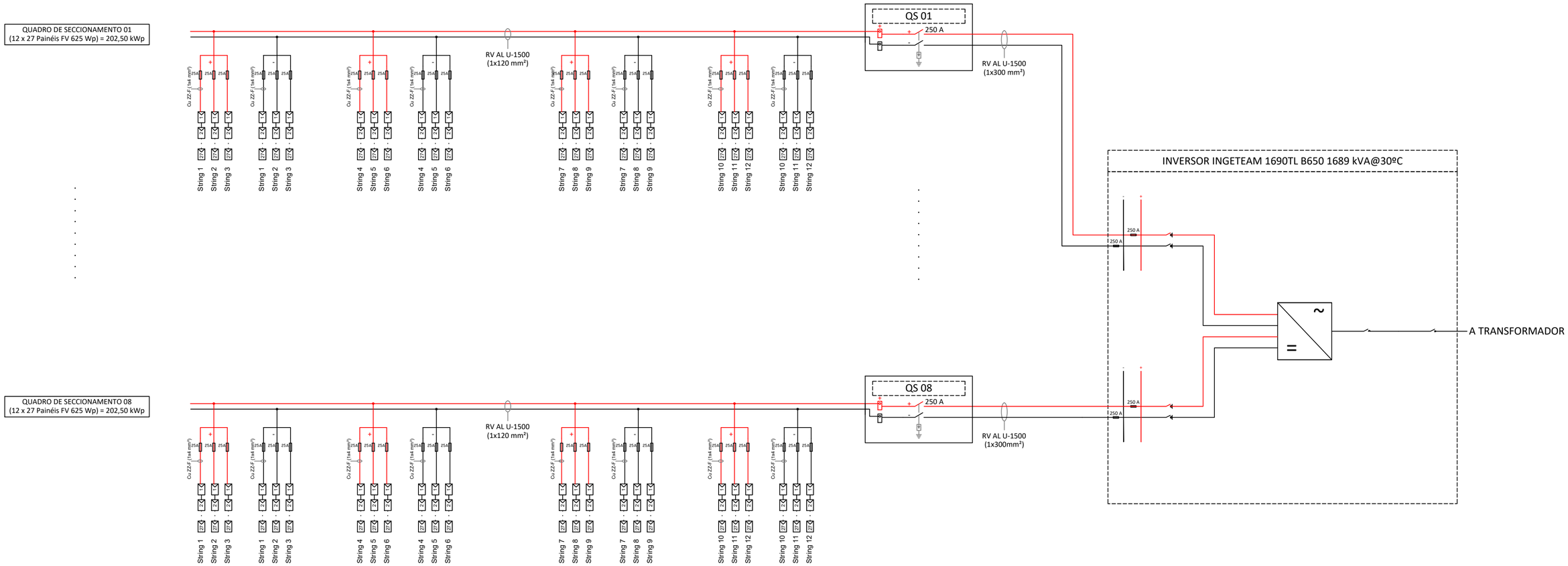

Painéis por string: 27
Quadros de seccionamento: 08
Potência CC: 1,620 MWp
Potência CA: 1,689 MW
Rácio CC/CA: 0,959

REV.	DATA	Projetado	Desenhado	Revisto	Aprovado	MOTIVO. STATUS DA REVISÃO
03	20.10.21	I.B.R.	I.B.R.	I.B.R.	E.R.S.	FEEDBACK DO CLIENTE
02	14.10.21	I.B.R.	I.B.R.	I.B.R.	E.R.S.	FEEDBACK DO CLIENTE
01	06.10.21	I.B.R.	I.B.R.	I.B.R.	E.R.S.	INÍCIO DO PROJETO

Engenharia :
SÓLIDA ENERGÍAS RENOVABLES, S.L.

Cliente:
SUNSHINING SA.

Classificação: -
Tipo : -
Arquivo :
Nº : -

PROJETO FOTOVOLTAICO
CSF THSiS
PORTUGAL

ESCALA : -

VERSÃO INICIAL: 06.10.2021

Proj.	Desen.	Rev.	Aprov.
I.B.R.	I.B.R.	I.B.R.	E.R.S.

Cliente :

ESQUEMA UNIFILAR BT
INVERSOR INGETEAM COM 101 STRINGS

Rev : 03
Substitui: -
Folha: 01 Segue: 02
DIN: A2

Todos os direitos reservados. É proibida a reprodução total ou parcial deste desenho sem autorização do proprietário.

7 QUADROS DE 12 STRINGS DE 625 Wp + 1 QUADRO DE 9 STRINGS DE 625 Wp

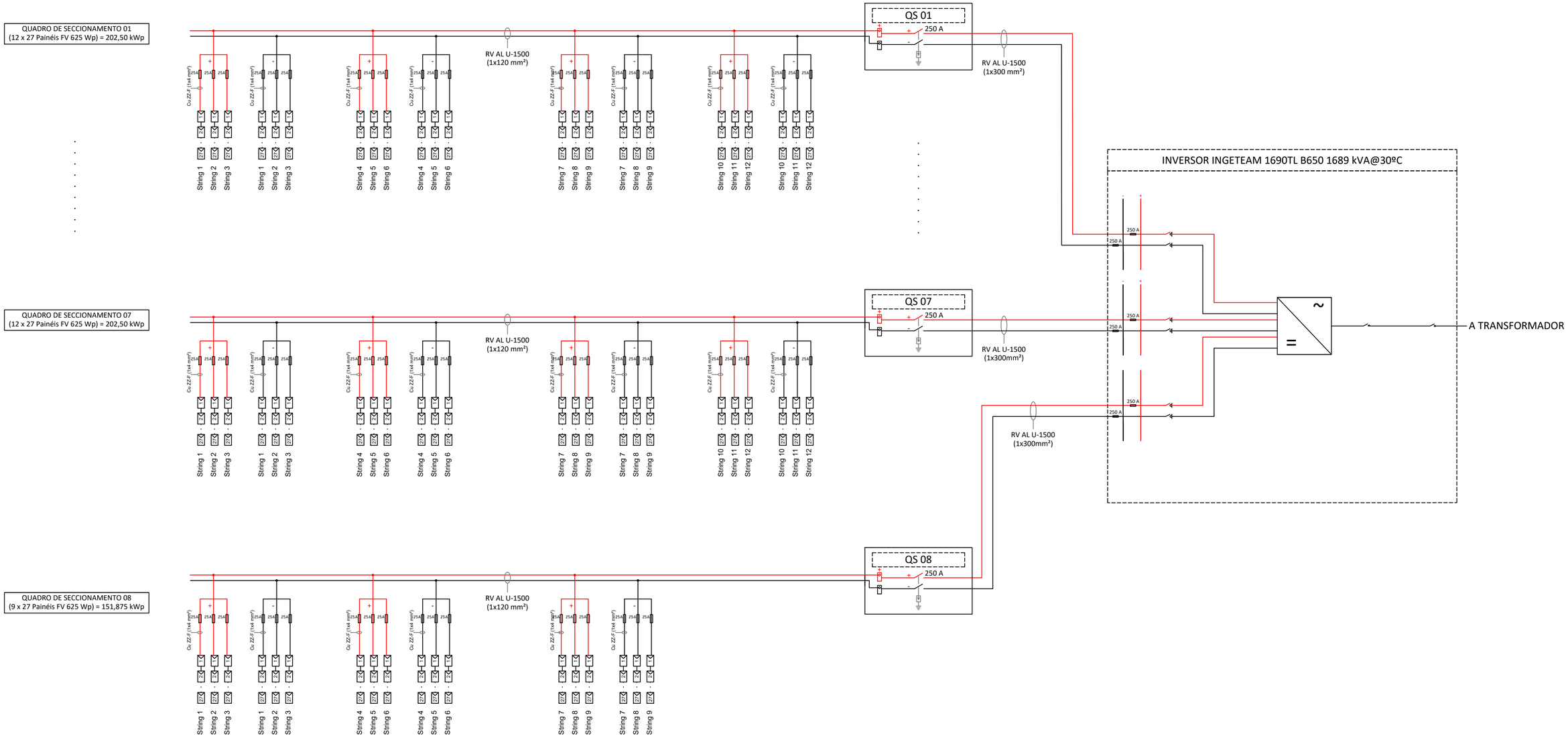

Painéis por string: 27
Quadros de seccionamento: 08
Potência CC: 1,569 MWp
Potência CA: 1,689 MW
Rácio CC/CA: 0,959

REV.	DATA	Projetado	Desenhado	Revisto	Aprovado	MOTIVO. STATUS DA REVISÃO
02	14.10.21	I.B.R.	I.B.R.	I.B.R.	E.R.S.	FEEDBACK DO CLIENTE
01	06.10.21	I.B.R.	I.B.R.	I.B.R.	E.R.S.	INÍCIO DO PROJETO

Engenharia : SÓLIDA ENERGÍAS RENOVABLES, S.L.
Cliente: SUNSHINING SA.
Classificação: -
Tipo : -
Arquivo :
Nº : -
ESCALA : -
VERSÃO INICIAL: 06.10.2021
Cliente :

Proj.	Desen.	Rev.	Aprov.
I.B.R.	I.B.R.	I.B.R.	E.R.S.

PROJETO FOTOVOLTAICO
CSF THSiS
PORTUGAL

ESQUEMA UNIFILAR BT
INVERSOR INGETEAM COM 101 STRINGS

Rev : 03
Substitui: -
Folha: 02
Segue: 02
DIN: A2

Todos os direitos reservados. É proibida a reprodução total ou parcial deste desenho sem autorização do proprietário.

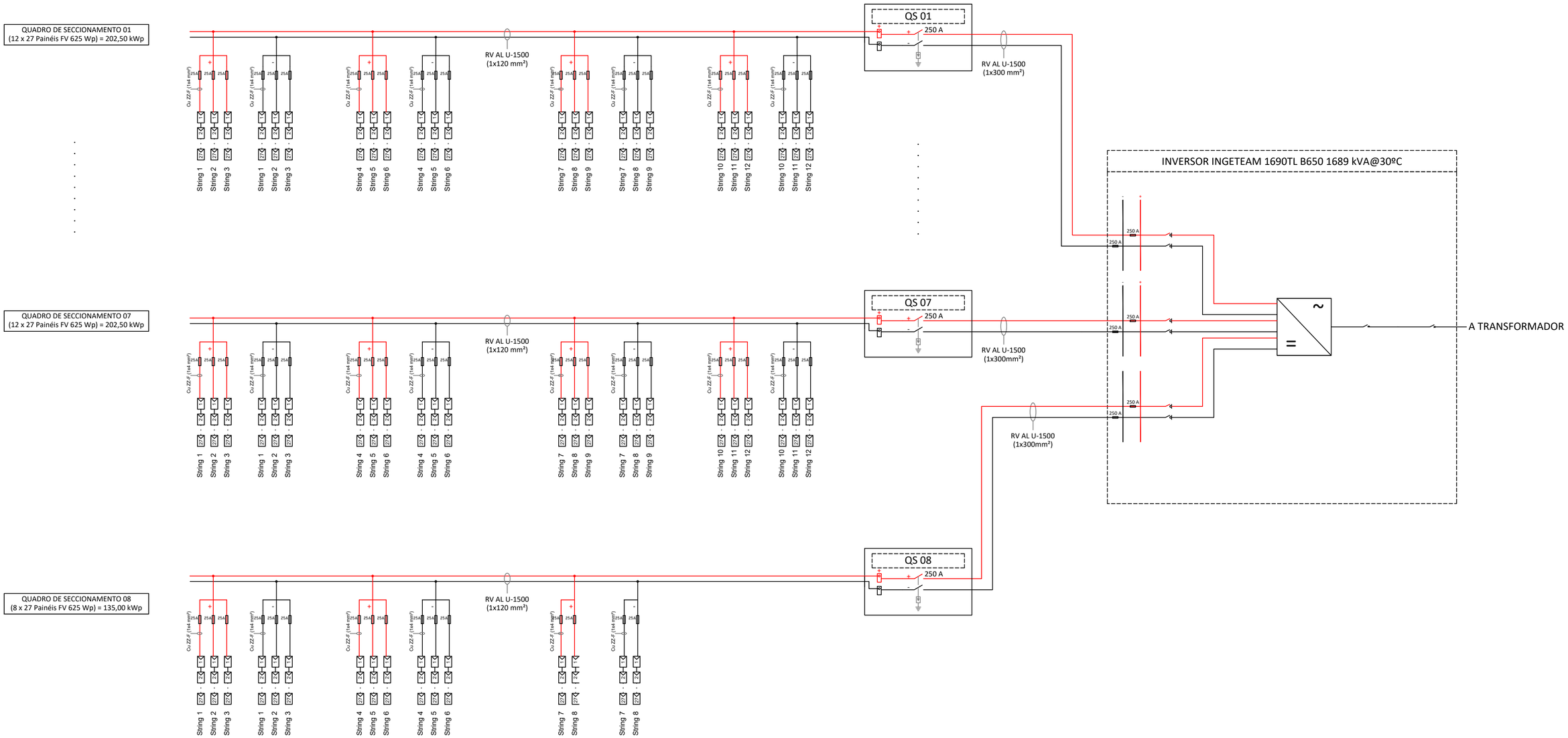

Painéis por string: 27
Quadros de seccionamento: 08
Potência CC: 1,552 MWp
Potência CA: 1,689 MW
Rácio CC/CA: 0,919

REV.	DATA	Projetado	Desenhado	Revisto	Aprovado	MOTIVO. STATUS DA REVISÃO
02	14.10.21	I.B.R.	I.B.R.	I.B.R.	E.R.S.	FEEDBACK DO CLIENTE
01	06.10.21	I.B.R.	I.B.R.	I.B.R.	E.R.S.	INÍCIO DO PROJETO

Engenharia : SÓLIDA ENERGÍAS RENOVABLES, S.L.
Cliente: SUNSHINING SA.
Classificação: -
Tipo : -
Arquivo :
Nº : -
Cliente :
ESCALA : -
VERSÃO INICIAL: 06.10.2021

Proj.	Desen.	Rev.	Aprov.
I.B.R.	I.B.R.	I.B.R.	E.R.S.

PROJETO FOTOVOLTAICO
CSF THSiS
PORTUGAL

ESQUEMA UNIFILAR BT
INVERSOR INGETEAM COM 101 STRINGS

Rev : 03
Substitui: -
Folha: 03
Segue: 02
DIN: A2

Todos os direitos reservados. É proibida a reprodução total ou parcial deste desenho sem autorização do proprietário.

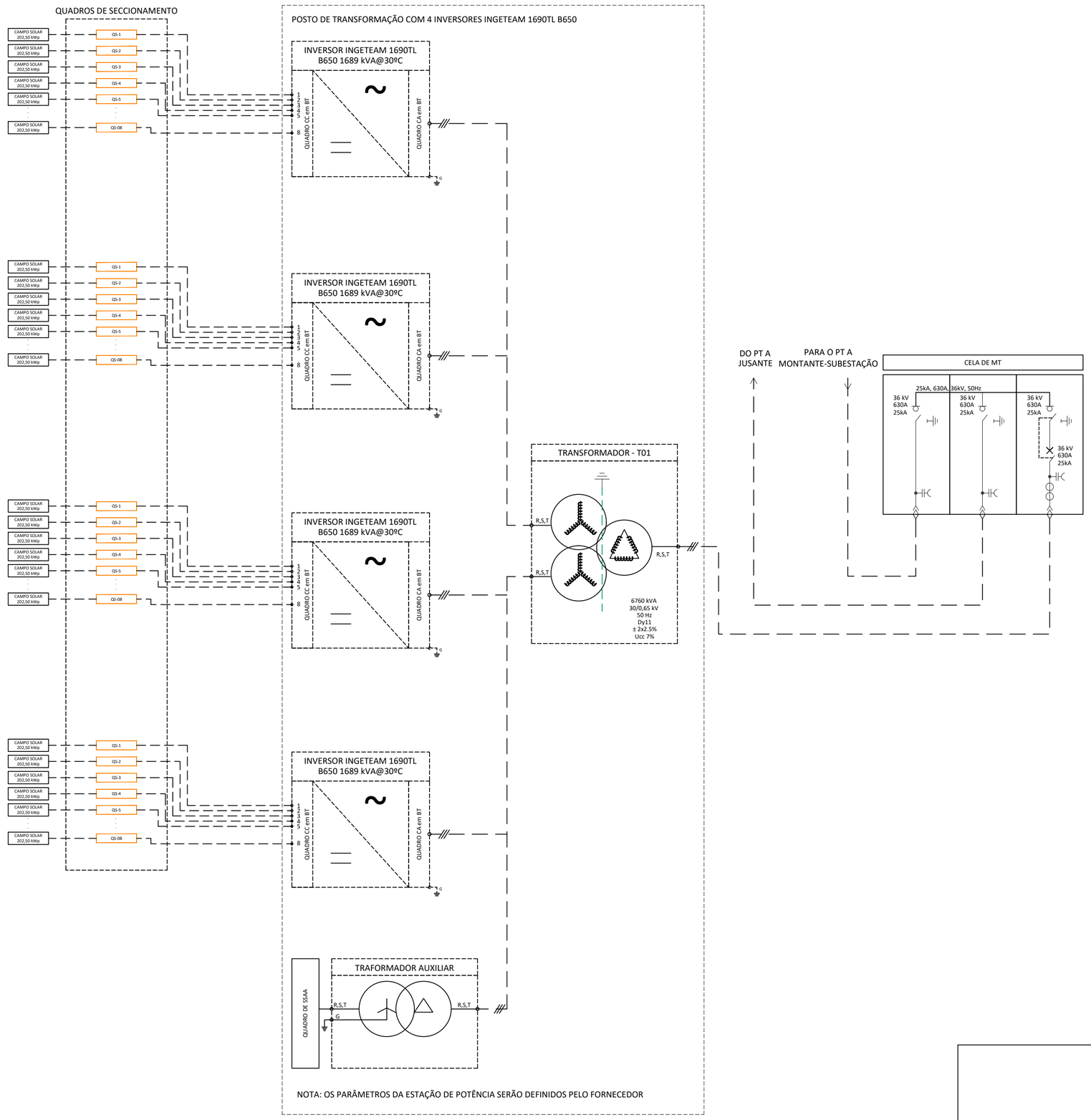

REV.	DATA	Projetado	Desenhado	Revisto	Aprovado	MOTIVO. STATUS DA REVISÃO
02	14.10.21	I.B.R.	I.B.R.	I.B.R.	E.R.S.	FEEDBACK DO CLIENTE
01	06.10.21	I.B.R.	I.B.R.	I.B.R.	E.R.S.	INÍCIO DO PROJETO

Engenharia : SÓLIDA ENERGÍAS RENOVABLES, S.L.

Cliente: SUNSHINING SA.

Classificação: -

Tipo : -

Arquivo :

Nº : -

ESCALA : -

VERSÃO INICIAL: 06.10.2021

Proj.	Desen.	Rev.	Aprov.
I.B.R.	I.B.R.	I.B.R.	E.R.S.

Cliente :

PROJETO FOTOVOLTAICO

CSF THSiS

PORTUGAL

ESQUEMA UNIFILAR BT

PT 4 INVERSORES INGETEAM COM 101 STRINGS

Rev : 03

Substitui: -

Folha: 04

Segue: --

DIN: A2

Todos os direitos reservados. É proibida a reprodução total ou parcial deste desenho sem autorização do proprietário.

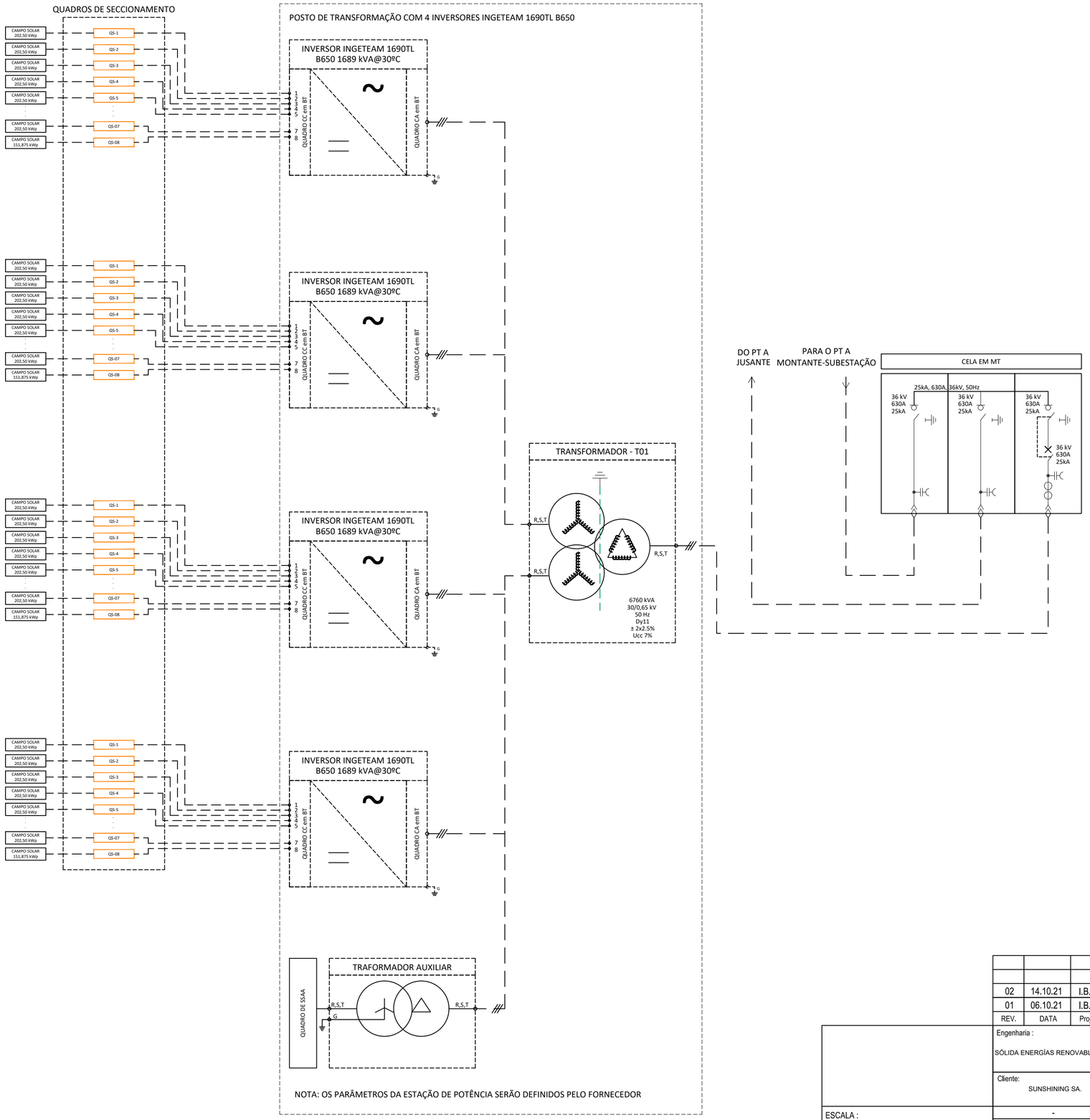

REV.	DATA	Projetado	Desenhado	Revisto	Aprovado	MOTIVO. STATUS DA REVISÃO
02	14.10.21	I.B.R.	I.B.R.	I.B.R.	E.R.S.	FEEDBACK DO CLIENTE
01	06.10.21	I.B.R.	I.B.R.	I.B.R.	E.R.S.	INÍCIO DO PROJETO

Engenharia : SÓLIDA ENERGÍAS RENOVABLES, S.L.

Cliente: SUNSHINING SA.

Classificação: -

Tipo : -

Arquivo :

Nº : -

ESCALA : -

VERSÃO INICIAL: 06.10.2021

Proj.	Desen.	Rev.	Aprov.
I.B.R.	I.B.R.	I.B.R.	E.R.S.

Cliente :

PROJETO FOTOVOLTAICO

CSF THSiS

PORTUGAL

ESQUEMA UNIFILAR BT
PT 4 INVERSORES INGETEAM COM 101 STRINGS

Rev : 03

Substitui: -

Folha: 05

Segue: --

DIN: A2

Todos os direitos reservados. É proibida a reprodução total ou parcial deste desenho sem autorização do proprietário.

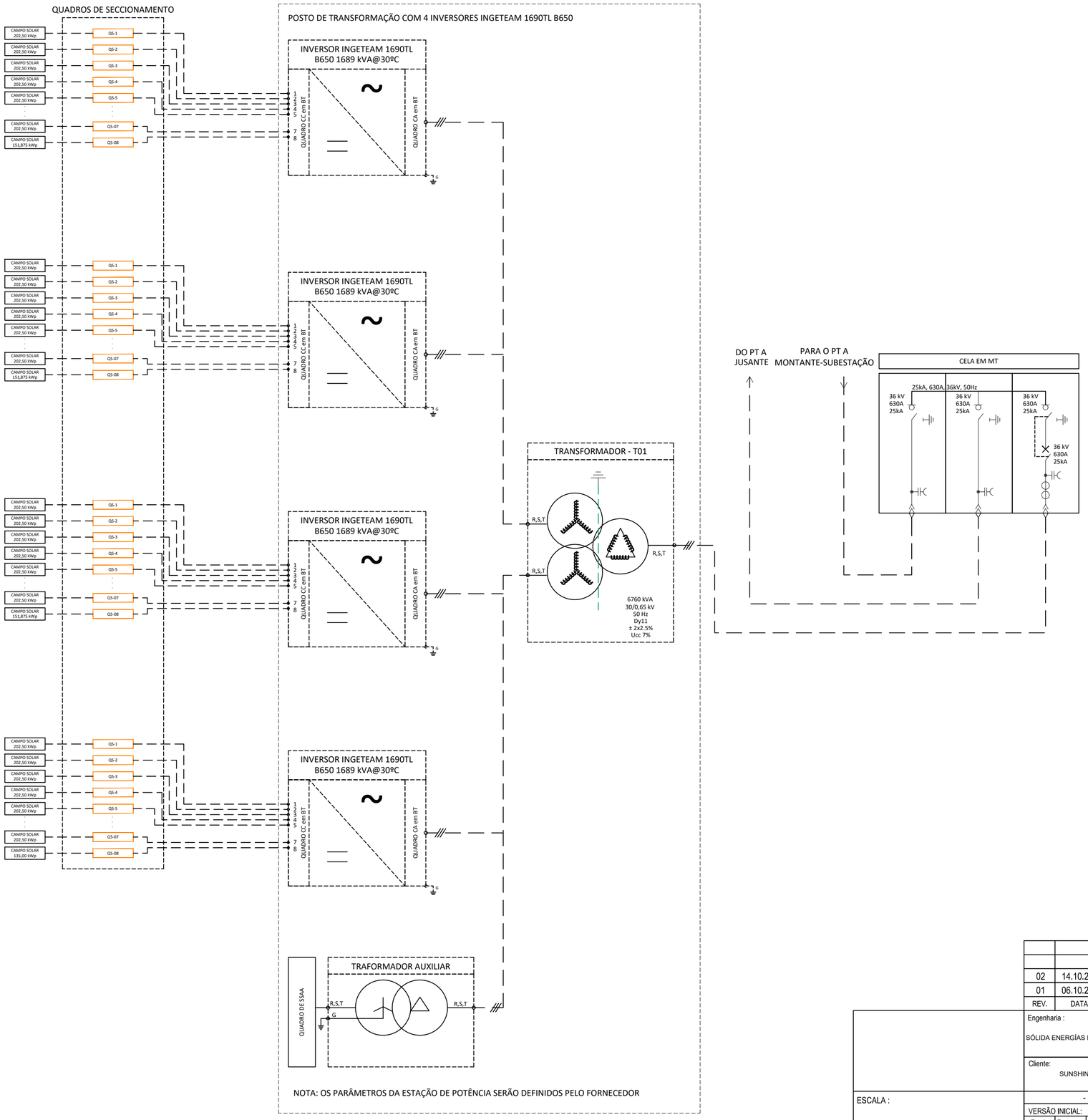

REV.	DATA	Projetado	Desenhado	Revisto	Aprovado	MOTIVO. STATUS DA REVISÃO
02	14.10.21	I.B.R.	I.B.R.	I.B.R.	E.R.S.	FEEDBACK DO CLIENTE
01	06.10.21	I.B.R.	I.B.R.	I.B.R.	E.R.S.	INÍCIO DO PROJETO

Engenharia : SÓLIDA ENERGÍAS RENOVABLES, S.L.

Classificação: -

Tipo : -

Cliente: SUNSHINING SA.

Arquivo :

Nº : -

ESCALA : -

VERSÃO INICIAL: 06.10.2021

Proj.	Desen.	Rev.	Aprov.
I.B.R.	I.B.R.	I.B.R.	E.R.S.

Cliente :

PROJETO FOTOVOLTAICO

CSF THSiS

PORTUGAL

ESQUEMA UNIFILAR BT
PT 4 INVERSORES INGETEAM COM 101 STRINGS

Rev : 03

Substitui: -

Folha: 06

Segue: --

DIN: A2

Todos os direitos reservados. É proibida a reprodução total ou parcial deste desenho sem autorização do proprietário.