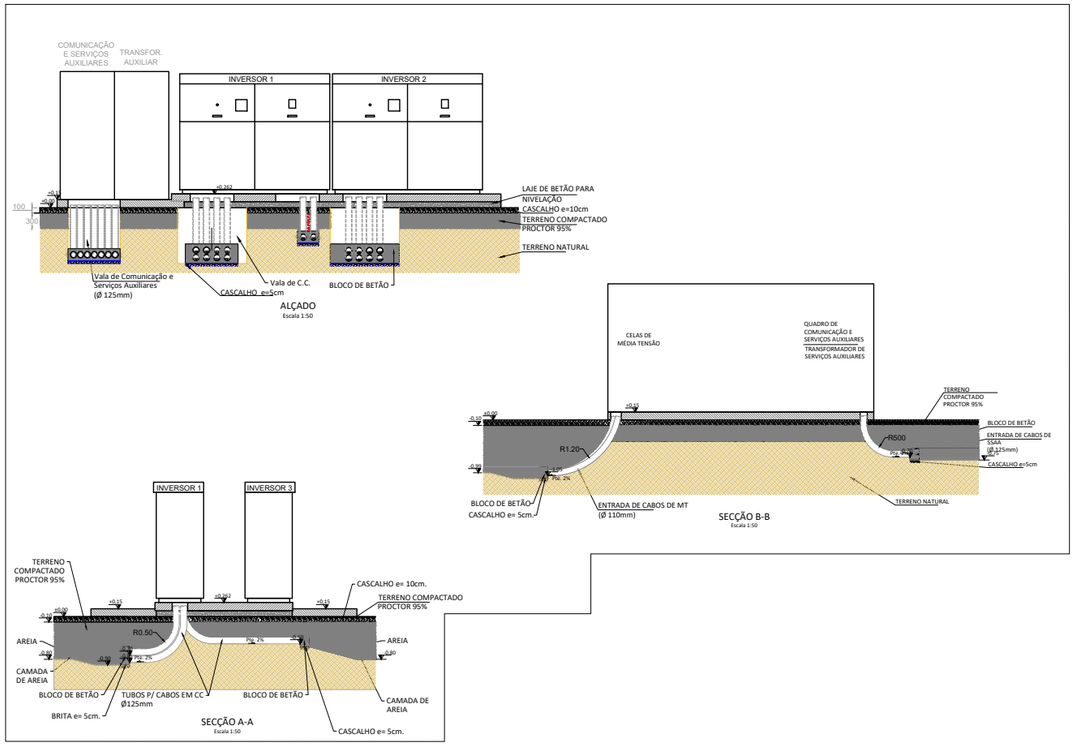

DETALHE DA PLATAFORMA PARA 4 INVERSORES

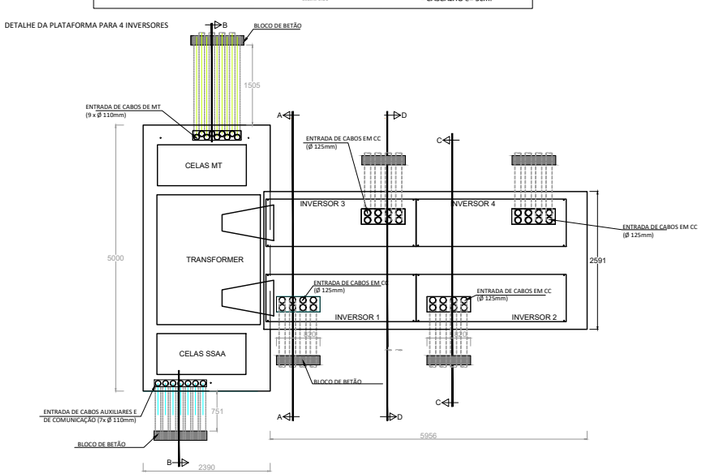

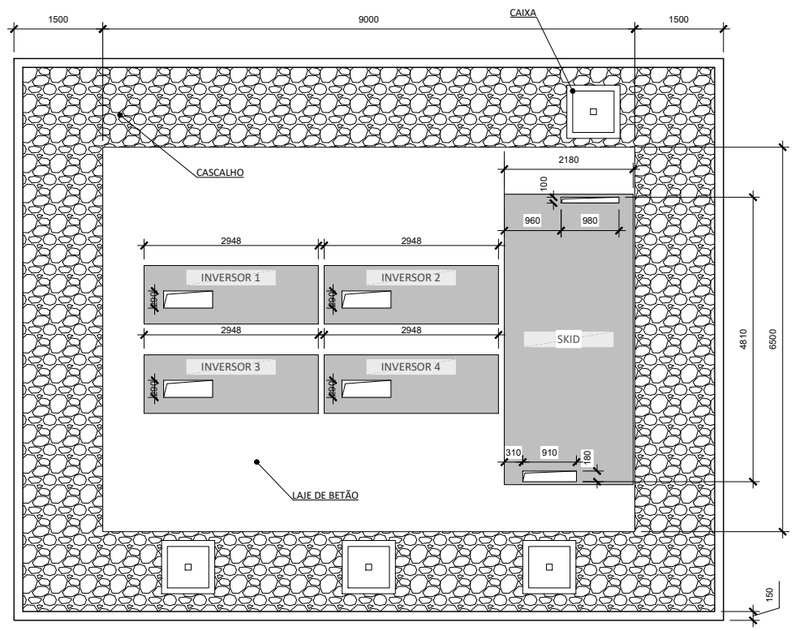

DETALHE DA FUNDAÇÃO

REV.	DATA	Projetado	Desenhado	Revisto	Aprovado	MOTIVO. STATUS DA REVISÃO
04	20.10.21	E.C.M.	I.B.R.	I.B.R.	E.R.S	FEEDBACK DO CLIENTE
03	19.10.21	E.C.M.	I.B.R.	I.B.R.	E.R.S	FEEDBACK DO CLIENTE
02	14.10.21	E.C.M.	I.B.R.	I.B.R.	E.R.S	FEEDBACK DO CLIENTE
01	06.10.21	E.C.M.	I.B.R.	I.B.R.	E.R.S	INÍCIO DO PROJETO

ESCALA : -

Engenharia : SÓLIDA ENERGÍAS RENOVABLES, S.L.

Cliente : SUNSHINING SA.

VERSÃO INICIAL: 06.10.2021

Proj.	Desen.	Rev.	Aprov.
E.C.M.	I.B.R.	I.B.R.	E.R.S.

Classificação: -

Tipo : -

Arquivo :

Nº : -

Cliente :

PROJETO FOTOVOLTAICO

CSF THSiS

PORTUGAL

DETALHE DO POSTO DE TRANSFORMAÇÃO

Rev : 04

Substitui: -

Folha: 01 Segue: 02

DIN : A3

Todos os direitos reservados. É proibida a reprodução total ou parcial deste desenho sem autorização do proprietário.

DIN-A3

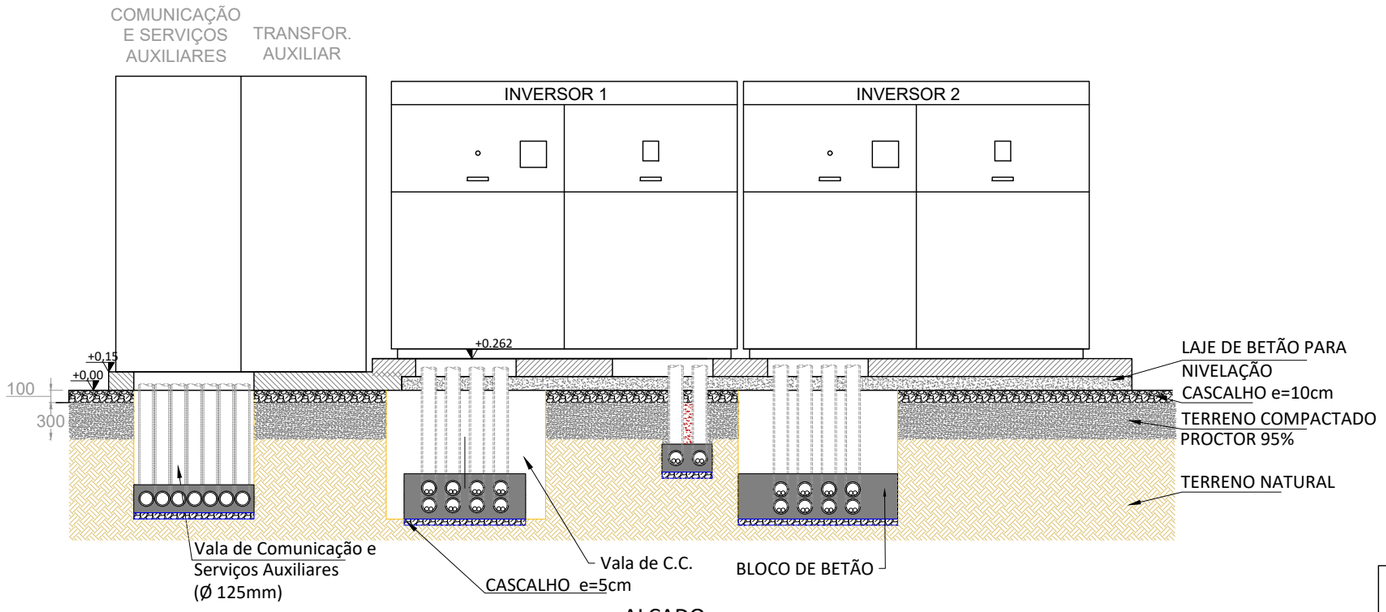

ALÇADO
Escala 1:50

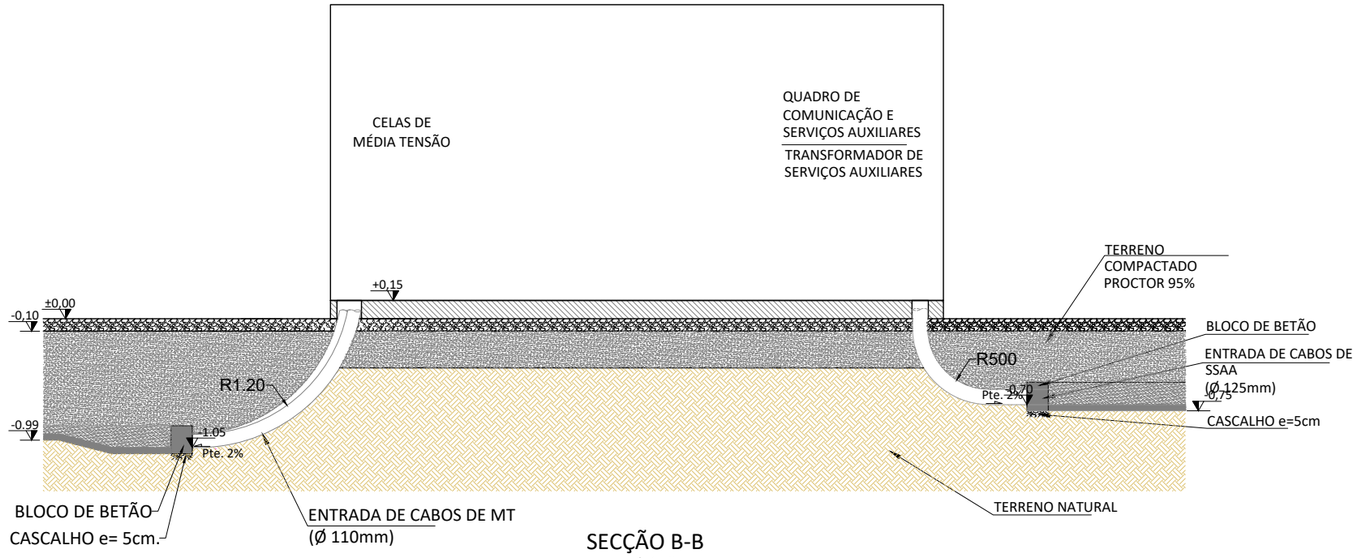

SECÇÃO B-B
Escala 1:50

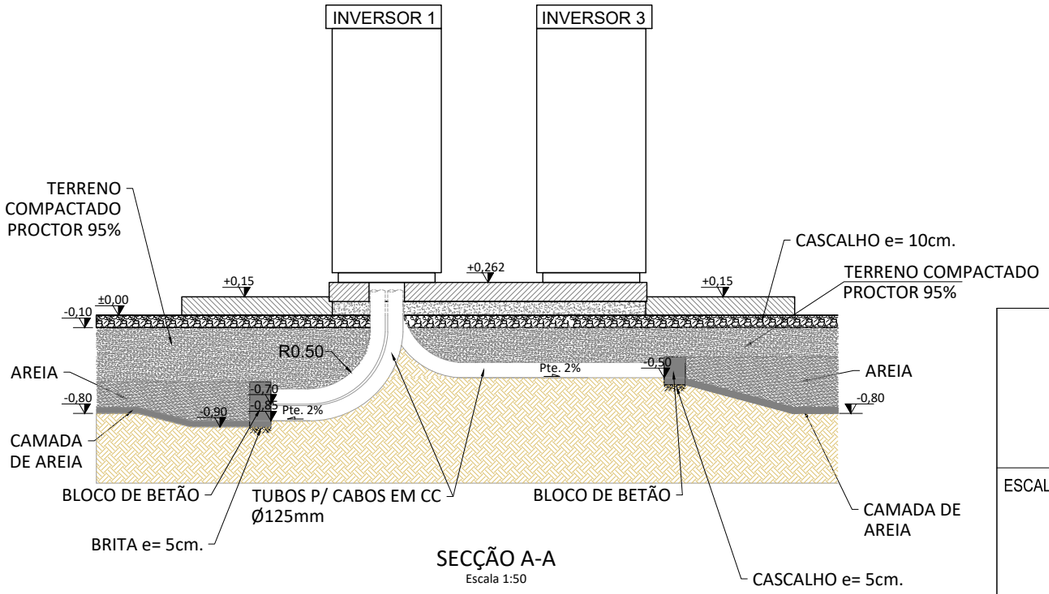

SECÇÃO A-A
Escala 1:50

REV.	DATA	Projetado	Desenhado	Revisto	Aprovado	MOTIVO. STATUS DA REVISÃO
03	19.10.21	E.C.M.	I.B.R.	I.B.R.	E.R.S	FEEDBACK DO CLIENTE
02	14.10.21	E.C.M.	I.B.R.	I.B.R.	E.R.S	FEEDBACK DO CLIENTE
01	06.10.21	E.C.M.	I.B.R.	I.B.R.	E.R.S	INÍCIO DO PROJETO

Engenharia : SÓLIDA ENERGÍAS RENOVABLES, S.L.

Classificação: -

Tipo : -

Cliente : SUNSHINING SA.

Arquivo :

Nº : -

ESCALA : -

VERSÃO INICIAL: 06.10.2021

Proj.	Desen.	Rev.	Aprov.
E.C.M.	I.B.R.	I.B.R.	E.R.S.

Cliente :

PROJETO FOTOVOLTAICO
CSF THSiS
PORTUGAL

DETALHE DO POSTO DE TRANSFORMAÇÃO

Rev : 03

Substitui: - Folha: 02 Segue: 03 DIN : A3

Todos os direitos reservados. É proibida a reprodução total ou parcial deste desenho sem autorização do proprietário.

DIN-A3

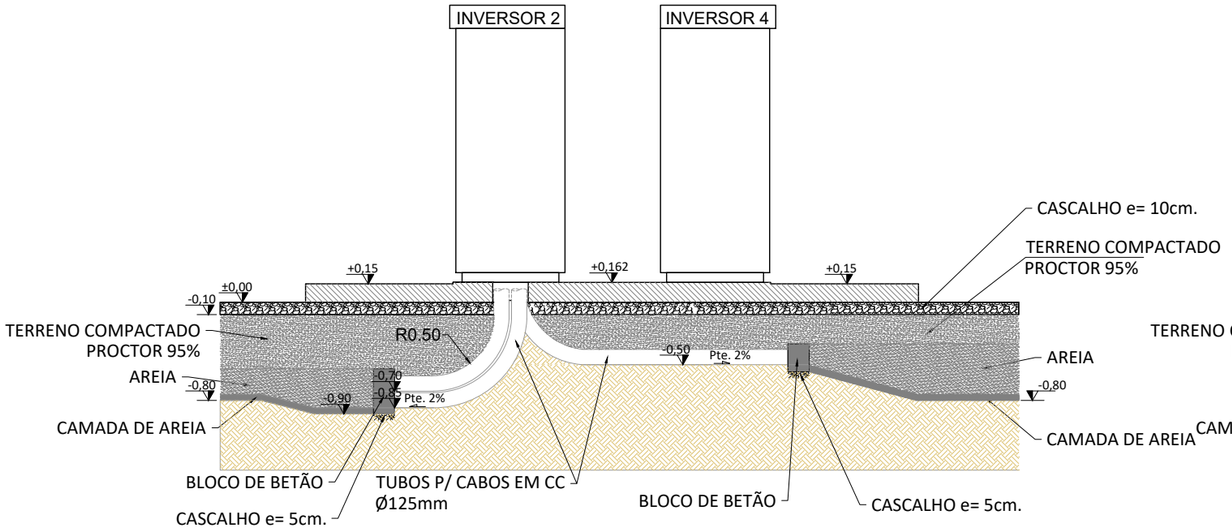

SECÇÃO C-C
Escala 1:50

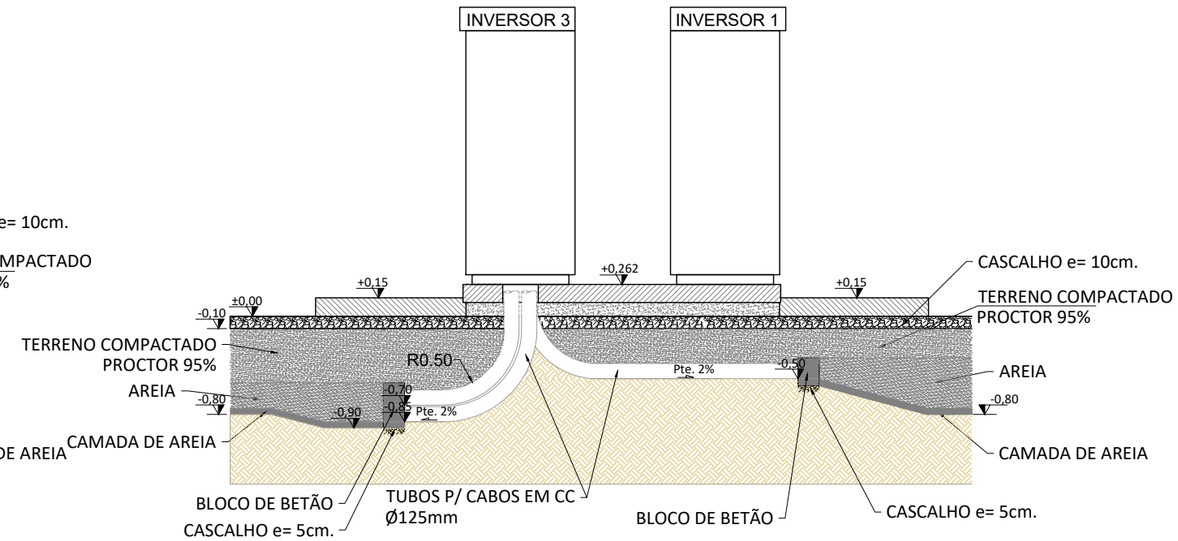

SECÇÃO D-D
Escala 1:50

REV.	DATA	Projetado	Desenhado	Revisto	Aprovado	MOTIVO. STATUS DA REVISÃO
03	19.10.21	E.C.M.	I.B.R.	I.B.R.	E.R.S	FEEDBACK DO CLIENTE
02	14.10.21	E.C.M.	I.B.R.	I.B.R.	E.R.S	FEEDBACK DO CLIENTE
01	06.10.21	E.C.M.	I.B.R.	I.B.R.	E.R.S	INÍCIO DO PROJETO

Engenharia :
SÓLIDA ENERGÍAS RENOVABLES, S.L.

Classificação: -

Tipo : -

Cliente :
SUNSHINING SA.

Arquivo :

Nº : -

ESCALA : -

VERSÃO INICIAL: 06.10.2021

Proj.	Desen.	Rev.	Aprov.
E.C.M.	I.B.R.	I.B.R.	E.R.S.

Cliente :

PROJETO FOTOVOLTAICO

CSF THSiS

PORTUGAL

DETALHE DO POSTO DE TRANSFORMAÇÃO

Rev : 03

Substitui: - Folha: 03 Segue: 04 DIN : A3

Todos os direitos reservados. É proibida a reprodução total ou parcial deste desenho sem autorização do proprietário.

DIN-A3

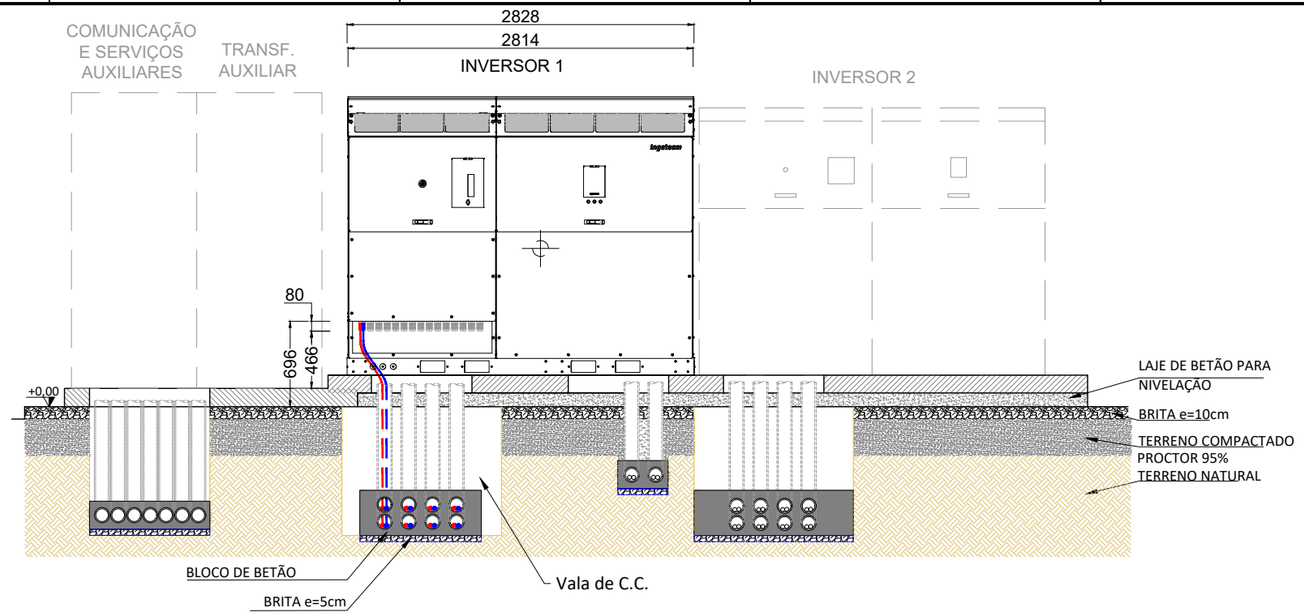

ALÇADO
Escala 1:50

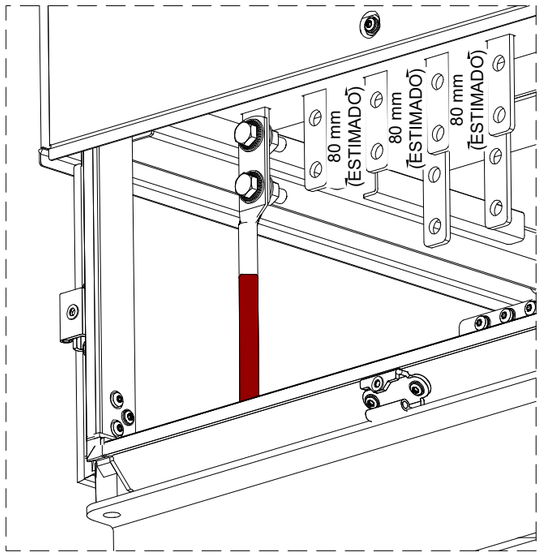

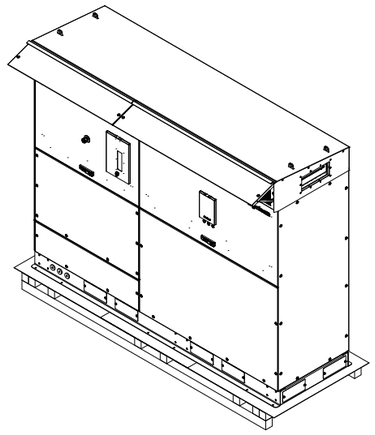

REV.	DATA	Projetado	Desenhado	Revisto	Aprovado	MOTIVO. STATUS DA REVISÃO
03	19.10.21	E.C.M.	I.B.R.	I.B.R.	E.R.S	FEEDBACK DO CLIENTE
02	14.10.21	E.C.M.	I.B.R.	I.B.R.	E.R.S	FEEDBACK DO CLIENTE
01	06.10.21	E.C.M.	I.B.R.	I.B.R.	E.R.S	INÍCIO DO PROJETO

Engenharia : SÓLIDA ENERGÍAS RENOVABLES, S.L.

Classificação: -

Tipo : -

Cliente : SUNSHINING SA.

Arquivo :

Nº : -

ESCALA : -

VERSÃO INICIAL: 06.10.2021

Proj.	Desen.	Rev.	Aprov.
E.C.M.	I.B.R.	I.B.R.	E.R.S.

Cliente :

PROJETO FOTOVOLTAICO

CSF THSiS

PORTUGAL

DETALHE DO POSTO DE TRANSFORMAÇÃO

Rev : 03

Substitui: - Folha: 04 Segue: DIN : A3

Todos os direitos reservados. É proibida a reprodução total ou parcial deste desenho sem autorização do proprietário.

DIN-A3