Projeto de Arquitetura

Peças desenhadas

Fase de Execução, Revisão 1

Edifício de comando e subestação da

Central Solar Fotovoltaica Flutuante de Paradela

Freguesias de Ruivães e Campos

Concelho de Vieira do Minho

ID do documento:	DP-0572-EXE ARQ r01-Peças desenhadas.dwg
Data:	17 de Maio de 2024
Elaborado por:	Eng.º Nuno França, Eng.º Nuno Seara
Responsável:	Eng.º Nuno França

Índice das peças desenhadas

Prefixo	Esp.	Rev.	Folha	**Descrição**
DP-0572-EXE	ARQ	R01	01	Planta de implantação
DP-0572-EXE	ARQ	R01	02	Planta do rés-do-chão e da cobertura. Alçados e cortes
DP-0572-EXE	ARQ	R01	03	Pormenores gerais

finerge

SISTENE engenharia

Aveiro, Portugal . geral@sistene.pt . www.sistene.pt

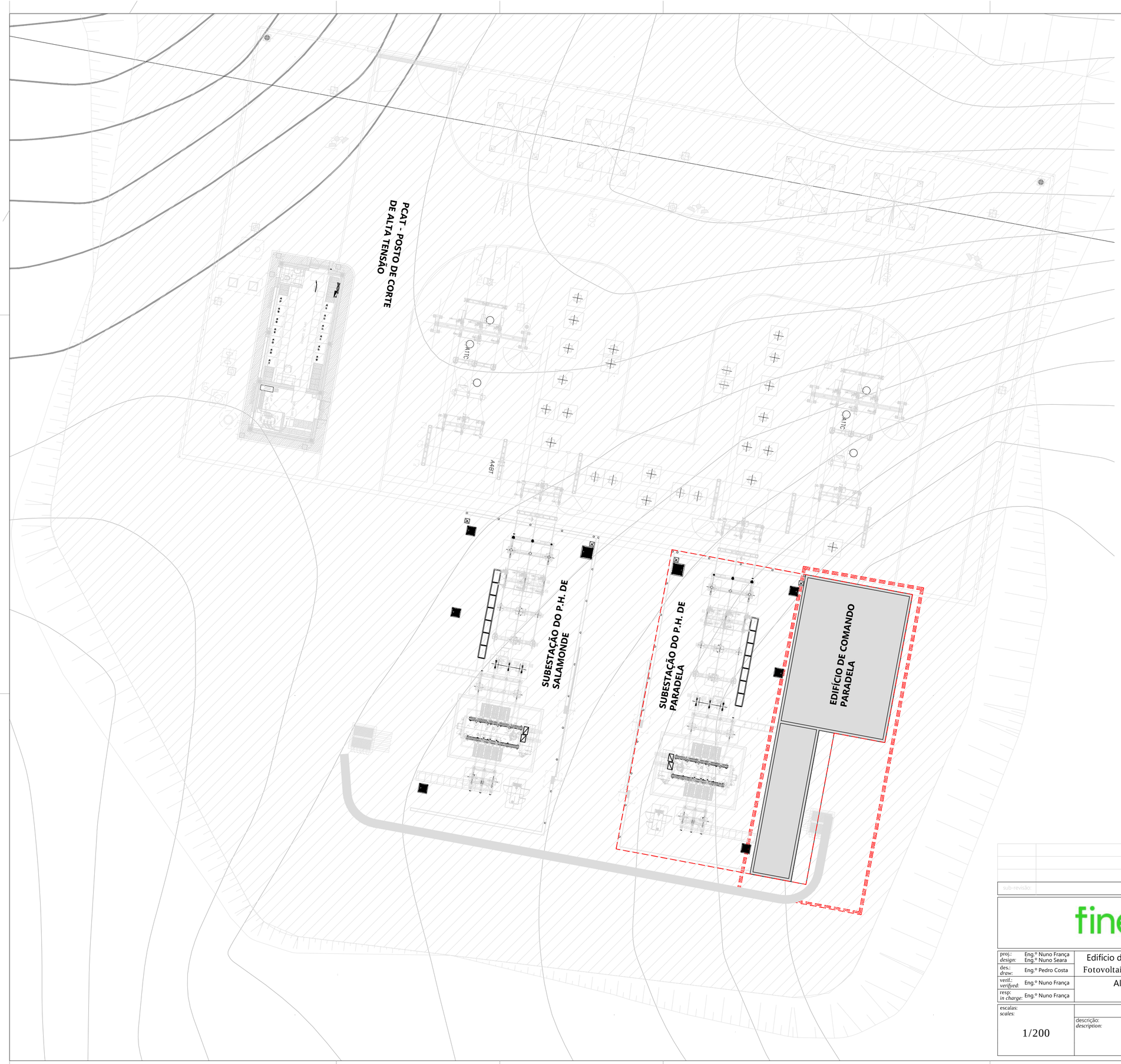

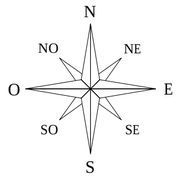

A2 (594 x 420) - ISO A series - sheet size in mm

sub-revisão:	alteração:

finerge

proj.: *design:*	Eng.º Nuno França Eng.º Nuno Seara	Edifício de comando e subestação da Central Solar Fotovoltaica Flutuante de Paradela, Vieira do Minho	SISTENE engenharia Aveiro, Portugal geral@sistene.pt www.sistene.pt
des.: *draw:*	Eng.º Pedro Costa		
verif.: *verifyed:*	Eng.º Nuno França	Alto Watt, Energias Renováveis, S.A.	
resp: *in charge:*	Eng.º Nuno França	Fase de execução - Revisão 1	
escalas: *scales:* 1/200		PROJETO DE ARQUITETURA	pasta: *folder:* DP-0572-FINERGE-CFF de Paradela
		descrição: *description:* PLANTA DE IMPLANTAÇÃO	fich: *file:* DP-0572-EXE ARQ r01_Peças desenh
			plot: *style:* STN-PB-100.ctb
			data: *date:* 17 de Maio de 2024
			grupo: *group:* ARQ
			folha: *sheet:* 01

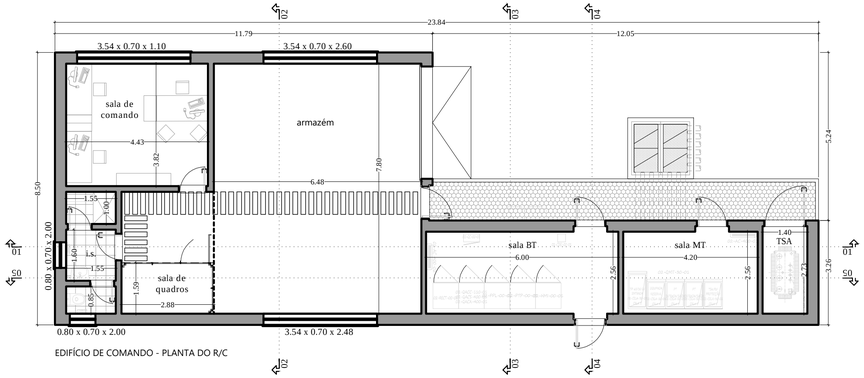

EDIFÍCIO DE COMANDO - PLANTA DO R/C

1:100

PLANTA DE ARQUITETURA DO EDIFÍCIO DE COMANDO (PARADELA)_Rés-do-Chão

EDIFÍCIO DE COMANDO - PLANTA DA COBERTURA

1:100

PLANTA DE ARQUITETURA DO EDIFÍCIO DE COMANDO (PARADELA)_Cobertura

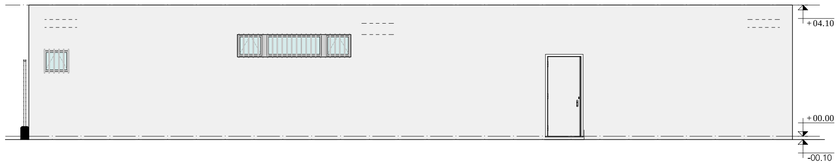

1:100

ALÇADO DO EDIFÍCIO DE COMANDO_Alçado Oeste (Poente)

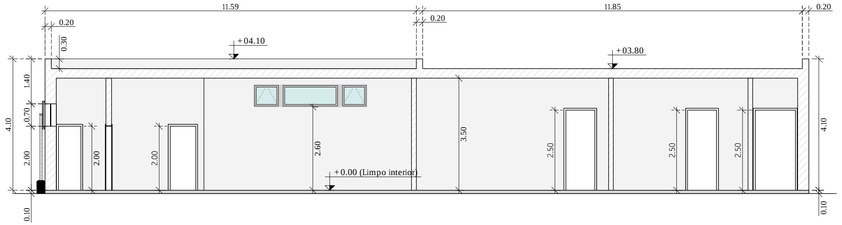

1:100

CORTE DO EDIFÍCIO DE COMANDO_Corte 01

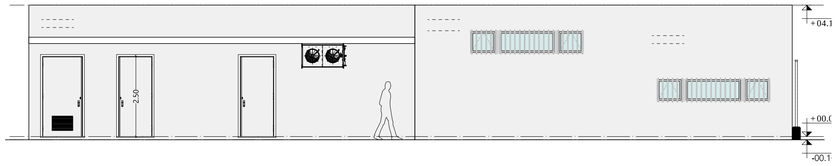

1:100

ALÇADO DO EDIFÍCIO DE COMANDO_Alçado Este (Nascente)

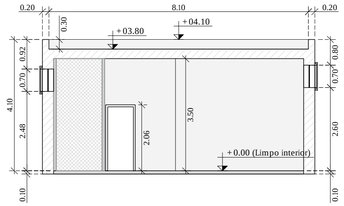

1:100

CORTE DO EDIFÍCIO DE COMANDO_Corte 02

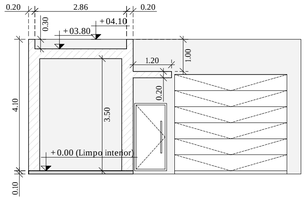

1:100

CORTE DO EDIFÍCIO DE COMANDO_Corte 03

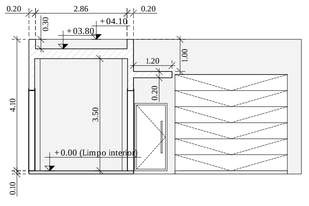

1:100

CORTE DO EDIFÍCIO DE COMANDO_Corte 04

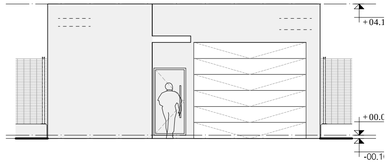

1:100

ALÇADO DO EDIFÍCIO DE COMANDO_Alçado Sul

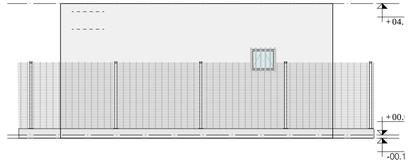

1:100

ALÇADO DO EDIFÍCIO DE COMANDO_Alçado Norte

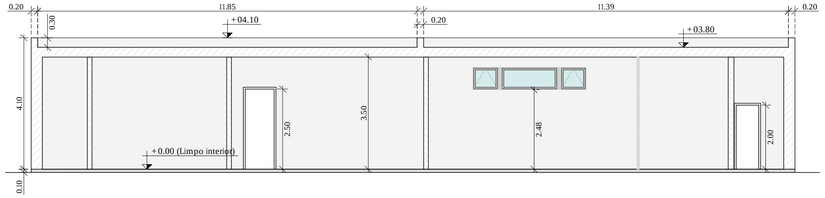

1:100

CORTE DO EDIFÍCIO DE COMANDO_Corte 05

sub-revisão | alteração

finerge

proj.: design:	Eng.º Nuno França Eng.º Nuno Seara	Edifício de comando e subestação da Central Solar Fotovoltaica Flutuante de Paradela, Vieira do Minho
des.: draw:	Eng.º Pedro Costa	
verif.: verified:	Eng.º Nuno França	Alto Watt, Energias Renováveis, S.A.
resp.: in charge:	Eng.º Nuno França	Fase de execução - Revisão 1

SISTENE engenharia
Aveiro, Portugal geral@sistene.pt www.sistene.pt

escalas: scales: 1/100

PROJETO DE ARQUITETURA

descrição: description: PLANTA DO RÉS-DO-CHÃO E COBERTURA ALÇADOS E CORTES

pasta: folder: DP-0572-FINERGE-CFF de Paradela
fch: file: DP-0572-EXE ARQ r01_Peças desenh
plot style: STN-PB-100.ctb
data: date: 17 de Maio de 2024

grupo: group: ARQ
folha: sheet: 02

A2 + 1 (804 x 420) - ISO A series - sheet size in mm

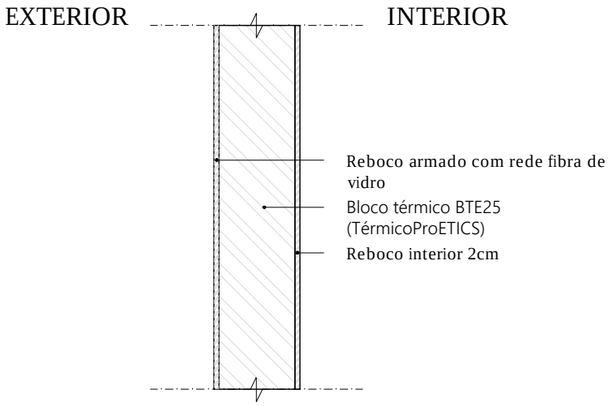

1:25

PORMENOR GERAL DE PAREDE EXTERIOR

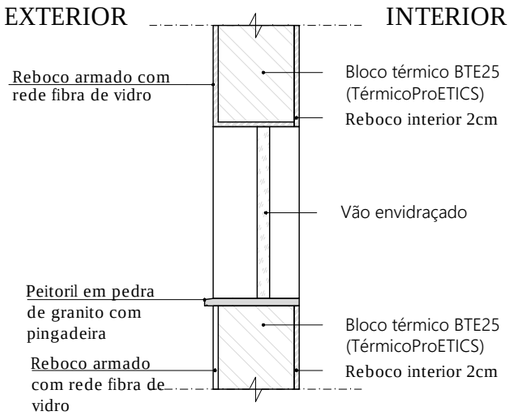

1:25

PORMENOR GERAL DE PAREDE EXTERIOR (COM JANELA)

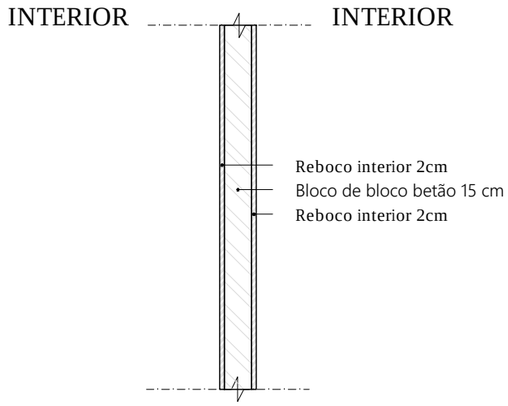

1:25

PORMENOR GERAL DE PAREDE INTERIOR

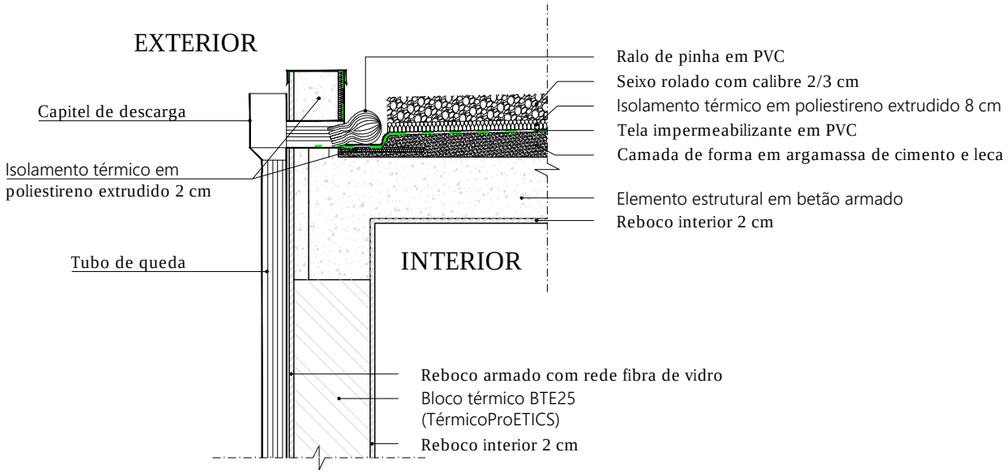

1:25

PORMENOR GERAL DA COBERTURA

A3 (420 x 297) - ISO A series - sheet size in mm

sub-revisão:	alteração:

finerge

proj.: *design:*	Eng.º Nuno França Eng.º Nuno Seara	Edifício de comando e subestação da Central Solar Fotovoltaica Flutuante de Paradela, Vieira do Minho	SISTENE engenharia Aveiro, Portugal geral@sistene.pt www.sistene.pt
des.: *draw:*	Eng.º Pedro Costa		
verif.: *verifyed:*	Eng.º Nuno França	Alto Watt, Energias Renováveis, S.A.	
resp: *in charge:*	Eng.º Nuno França	Fase de execução - Revisão 1	

escalas: *scales:* 1/25	PROJETO DE ARQUITETURA	pasta: *folder:* DP-0572-FINERGE-CFF de Paradela	grupo: *group:* ARQ
	descrição: *description:* PORMENORES GERAIS	fich: *file:* DP-0572-EXE ARQ r01_Peças desenh	
		plot: *style:* STN-PB-100.ctb	folha: *sheet:* 03
		data: *date:* 17 de Maio de 2024	